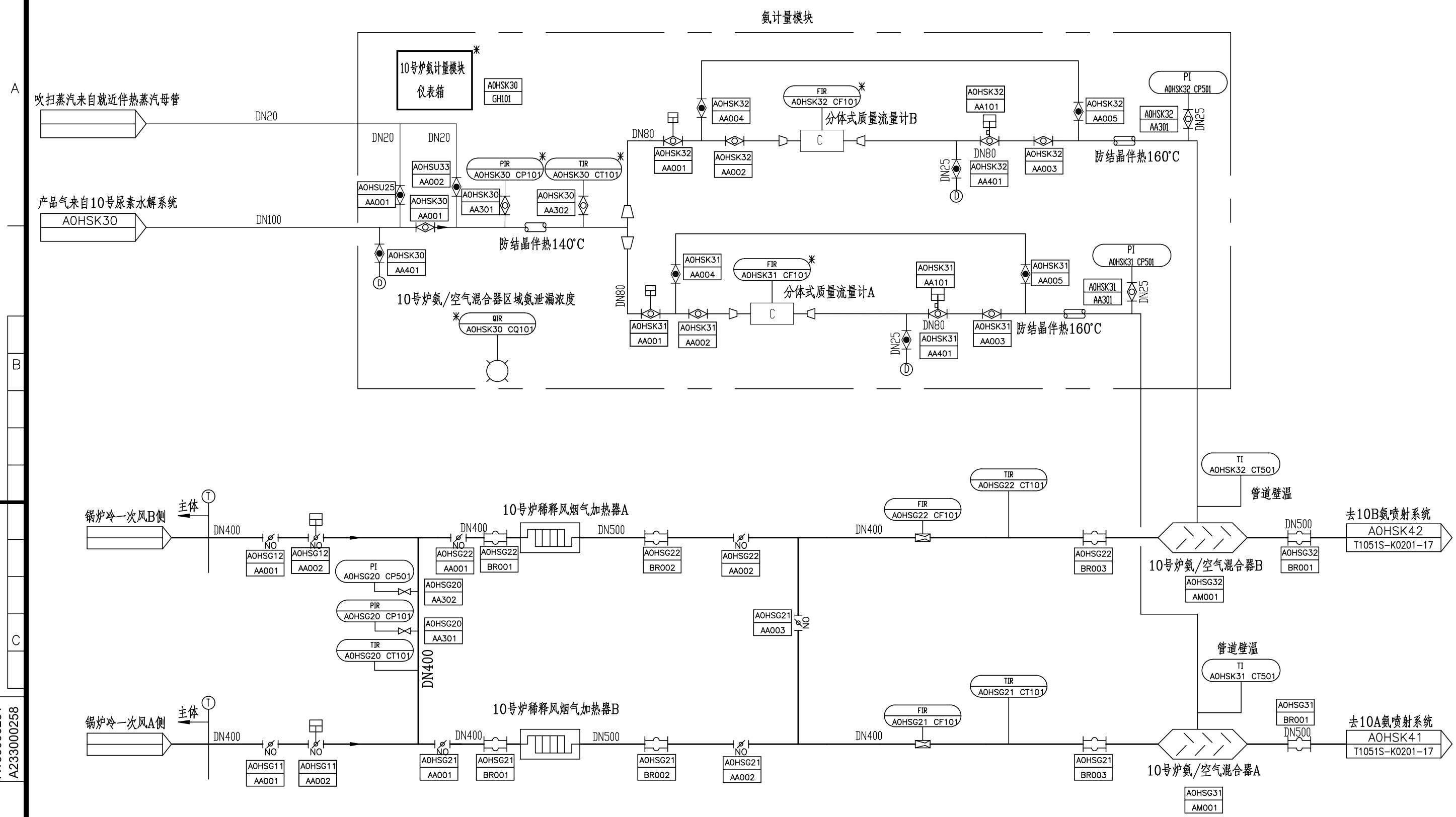

浙江浙能科技环保集团股份有限公司		项目 浙能嘉兴电厂四期扩建工程10号机组脱硫脱硝超低排放工程设计、设备供货	设计阶段 施工图
批准	校核	附图8 氨稀释系统	
审核	设计		
日期	比例 /	图号	版号 0

A133000251
A233000258

工程设计资质证书号（大气）
工程设计资质证书号（水）

图幅 A3